Antriebspaket
Fact sheet Antriebspaket deltaV D1 justierbar

Antriebseinheit mit vor Ort anpassbarem Maschinenrahmen.
Innovativ. Effizient. Laufruhig.

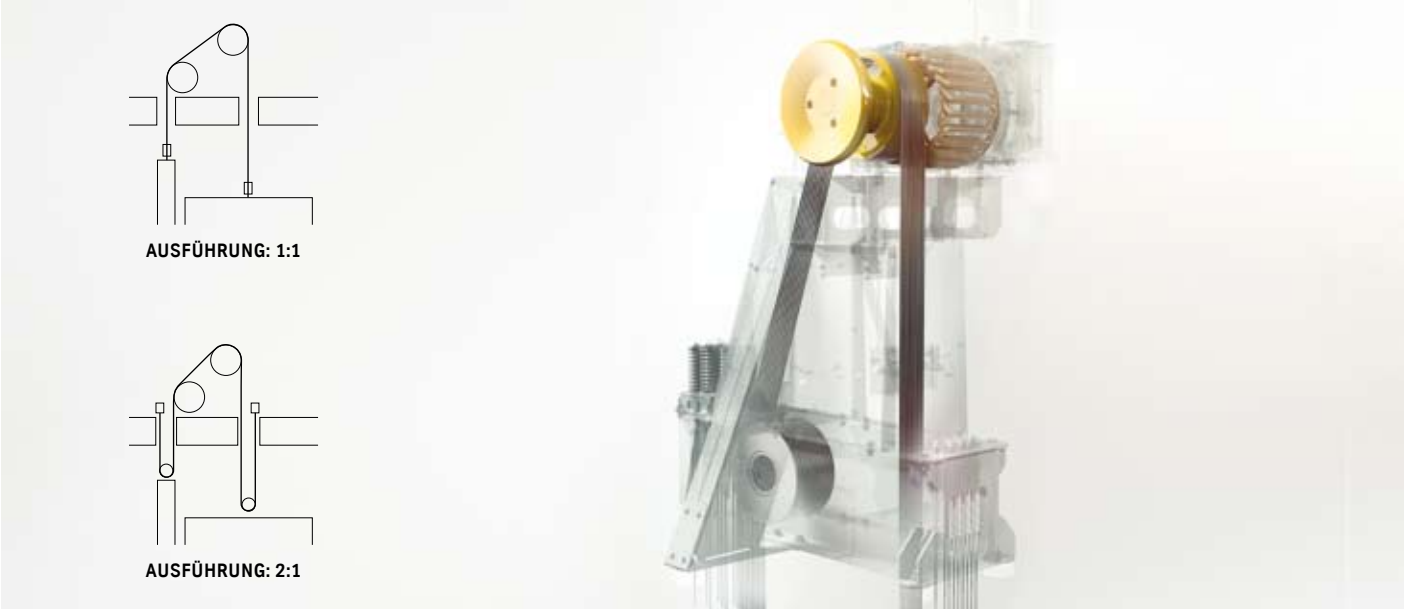

Next Level Innovation
- Hocheffizienter Gearlessantrieb
- Flexibel justierbarer Rahmen, der sich optimal an die Gegebenheiten im Maschinenraum anpasst
- Zertifizierte Sicherheitsbremse gegen unkontrollierte Aufwärtsbewegungen
- Universeller Umlenkrollenanbau (2:1)

Next Level Zuverlässigkeit
- Hohe Qualität aller eingesetzten Komponenten durch strenge Qualitätsprüfungen
- Wartungsfreundlich und hohe Lebensdauer
- Bewährte ThyssenKrupp Qualität „Made in Germany“
- Gewährleistung einer jahrelangen, kostengünstigen Ersatzteilvorhaltung

Next Level Effizienz
- Optimales Preis-Leistungs-Verhältnis für ausgezeichneten Fahrkomfort
- Geringer Energieverbrauch
- Ausgezeichnete Wirkungsgrade

Next Level Komfort
- Dauerhaft laufruhige Maschine
- Ausgezeichneter Fahrkomfort i.V.m. CPI Frequenzumrichter Regeltechnik

Next Level Umweltschutz
Reduzierung der ökologischen Belastung:
- Keine Verwendung von Öl
- Kein Ölwechsel notwendig

Next Level Betriebssicherheit
- Zertifizierte Bremse gegen unkontrollierte Aufwärtsbewegungen inklusive
- Qualitativ hochwertiges Material
- Wartungsfreier Antrieb

Next Level Lieferumfang
- Gearless Antrieb PMC145
- Maschinenrahmen mit Schwingungsisolationselementen
- Zusätzlich bei 2:1: Mit integrierter Seilenaufhängung und universellem Umlenkrollenanbau für Fahrkorb und Gegengewicht
- Schutz an Treibscheiben und Seilrollen nach EN81-1 inklusive

NEXT LEVEL
MODERNISIERUNG

ThyssenKrupp Aufzüge

Produktvorteile
Fact sheet Antriebspaket deltaV D1 justierbar

Das Modernisierungspaket deltaV D1 besteht aus einem hocheffizienten Gearlessantrieb mit flexiblem Maschinenrahmen, der sich optimal an die Gegebenheiten im Maschinenraum anpasst und durch schnellen und einfachen Umbau überzeugt.

Einfach

Aufgrund der kompakten Bauform und Verstellbarkeit optimal bei engen Platzverhältnissen.

- Kein Austausch weiterer Sicherheitseinrichtungen notwendig: Bei Austausch von Aufzugssteuerung und deltaV können durch flexible Anpassung an das bestehende Aufzugs-system alle anderen Vorrichtungen beibehalten werden.
- Zusätzliche Sicherheit: Durch eine zertifizierte Sicherheitsbremse wird keine weitere Bremseinrichtung gegen unkontrollierte Aufwärtsbewegungen benötigt.
- Tragseile frei verfügbar: Die verwendeten Stahlseile haben eine hohe Lebensdauer und sind frei beziehbar.

Schnell

- Schnelle Montage mit kurzer Stillstandszeit: Durch die kompakte Bauform und das für die Montage optimierte Design ist eine kürzere Umbauzeit möglich.
- Keine baulichen Veränderungen im Maschinenraum und Aufzugsschacht
- Die vorhandenen Deckendurchbrüche können weiter genutzt werden – ohne bauliche Anpassarbeiten.
- Durch die Weiterverwendung des baulich vorhandenen Bestands verringern sich deutlich Ihre Einbaukosten.
- Alle Schienen, der Fahrkorb und das Gegengewicht können weiter verwendet werden.

Weitere Vorteile

- Hohe Energieeffizienz: Durch Einsatz von neuesten Gearless-Antrieben mit sehr hohen Wirkungsgraden wird der Energieverbrauch gesenkt.
- Hohe Laufruhe: Optimale Fahreigenschaften, insbesondere i.V.m. unserer CPI Frequenzumrichter Regeltechnik.

Technische Angaben
Fact sheet Antriebspaket deltaV D1 justierbar

Optimiert für die Anpassung vor Ort an die Gebäudesubstanz.

Aufhängung	Nennlast max. [kg]	Geschwindigkeit [m/s]	Förderhöhe max. [m]	Treibscheibe [mm]	Seile max.	Pmin / Pmax [kg]	SAM-Maß [mm]	Antrieb
1:1	320	0,6 – 1,0	33	240	8 x 6 mm	450 – 1050	350 – 790	PMC 145 M
2:1	320	0,6 – 1,0	33	240	7 x 6 mm	450 – 1000	500 – 940	PMC 145 S
2:1	450	0,6 – 1,0	33	240	7 x 6 mm	600 – 1100	500 – 940	PMC 145 S
2:1	630	0,6 – 1,0	33	240	9 x 6 mm	780 – 1200	500 – 940	PMC 145 M

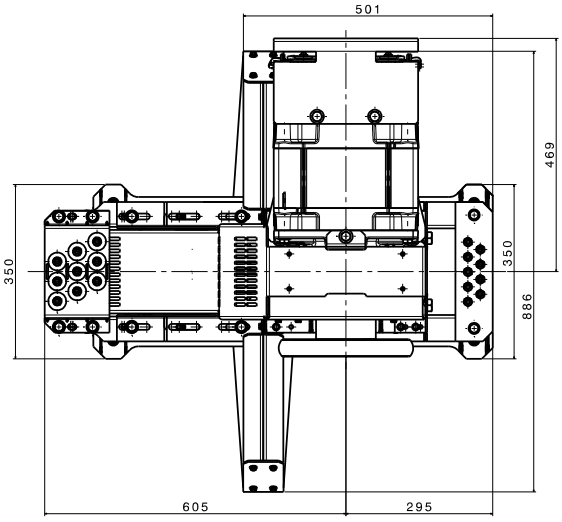

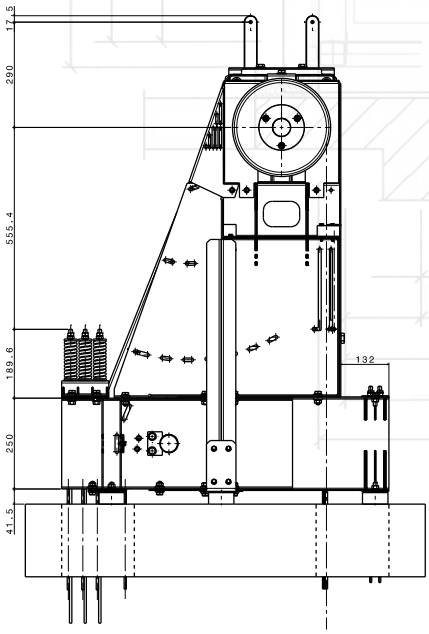

Leistungsmerkmale
- Seilquerschnitt 6 mm
- Bei Umbau von 1:1 auf 2:1 mit 150 mm Umlenkrollen
- Flexible Anpassung an Seilaufhängung von Fahrkorb und Gegengewicht
- Flexible Anpassung an bestehende Seilabgänge
- Verwendung einer kompakten Gearless-Maschine mit baumustergeprüfter Sicherheitsbremse

Maße	
Höhe:	1324 mm
Länge:	700 – 1140 mm
Breite:	886 mm
Seilabgangsmaß SAM (1:1):	350 – 790 mm
Seilabgangsmaß SAM (2:1):	500 – 940 mm
Seildurchbrüche:	mind. 175 x 165 mm

Belastbarkeit	
Tragkraft / Nennlast:	max. 630 kg
Fahrkorbgewicht Pmin / Pmax:	450 – 1200 kg
Förderhöhe:	max. 33 m
Nenngeschwindigkeit:	0,6 – 1,0 m/s

Universeller Umlenkrollenanbau
- Für Fahrkorb und Gegengewicht
- Vor Ort an fast alle vorhandenen Rahmen anpassbar

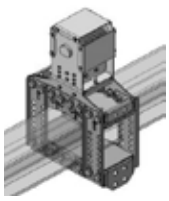
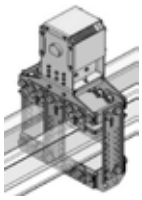
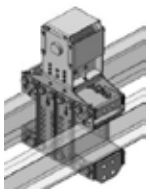

ThyssenKrupp Aufzüge GmbH
Gropiusplatz 10 · 70563 Stuttgart
Telefon: (0711) 65 222-0 · Telefax: (0711) 65 222-496
www.thyssenkrupp-aufzuege.de · info.aufzuege.de@thyssenkrupp.com

Die einzelnen Angaben in dieser Druckschrift gelten als zugesicherte Eigenschaften,
soweit sie jeweils im Einzelfall ausdrücklich als solche schriftlich bestätigt sind.